MiR100 参数

指定用途	
协作移动机器人	用于工业、物流和医疗设施内的轻量型运输任务
尺寸	
长度	890 mm
宽度	580 mm
高度	352 mm
高于地面高度	50 mm
重量（不带负载）	67 kg
负载表面	600 x 800mm
颜色	
Ral 9010	Pure White
效载荷	
机器人有效载荷	100 kg (最大5% 坡度)
牵引能力	300 kg（见MiRHook 100 产品指标）
速度和性能	
运行时间	10 小时或 20 km
最大速度	前向： 1.5 m/s (5.4 km/h)/后向： 0.3 m/s (1 km/h)
旋转半径	520 mm（围绕机器人中心）
定位精度	位置 +/-50 mm，至停靠标志 +/-10 mm
可越过的间隙和底框梁宽度	20 mm
功率	
电池	Li-NMC，24 V，40 Ah；充电时间：仅需 3 小时（0-80 %： 2 小时）
内置充电器	输入功率： 100-230 V ac，50-60 Hz/输出功率： 24 V，最大 15 A
环境	
环境温度范围	+5°C 至 50°C（湿度 10-95%，无压缩冷凝）
IP 等级	IP20
通信	
Wi-Fi	双频无线 AC/G/N/B
蓝牙	4.0 LE，范围： 10-20 m
I/O	USB 和以太网
传感器	
SICK 安全激光扫描仪 S300（前后各一个）	360° 视觉保护
3D 相机 Intel RealSense™	检测高于地面 50-500 mm 的前方物体
超声扫描仪（4 件）	当前状态：暂未用于自动避障。可用目的：检测透明物体
顶部模块	
从地面至顶部最高高度	1800 mm
重心	低于地面以上 900 mm

Mobile Industrial Robots ApS
Emil Neckelmanns Vej 15F
DK-5220 Odense SØ

+45 20 377 577
mail@mir-robots.com
www.mir-robots.com

MiR100 CN 02 2018 PAGE 1

Copyright © 2017-2018 Mobile Industrial Robots ApS. All rights reserved.

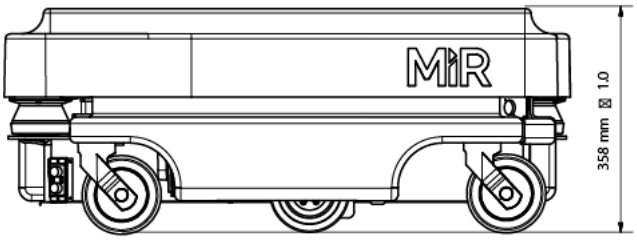

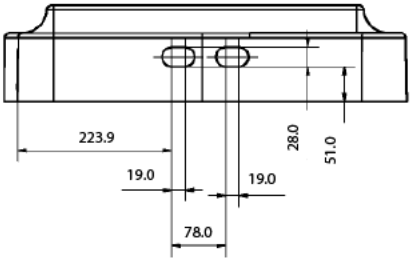

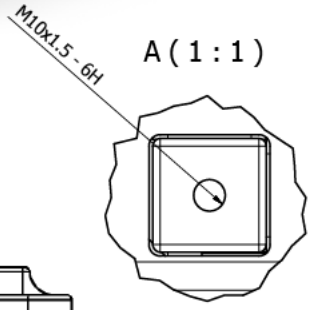

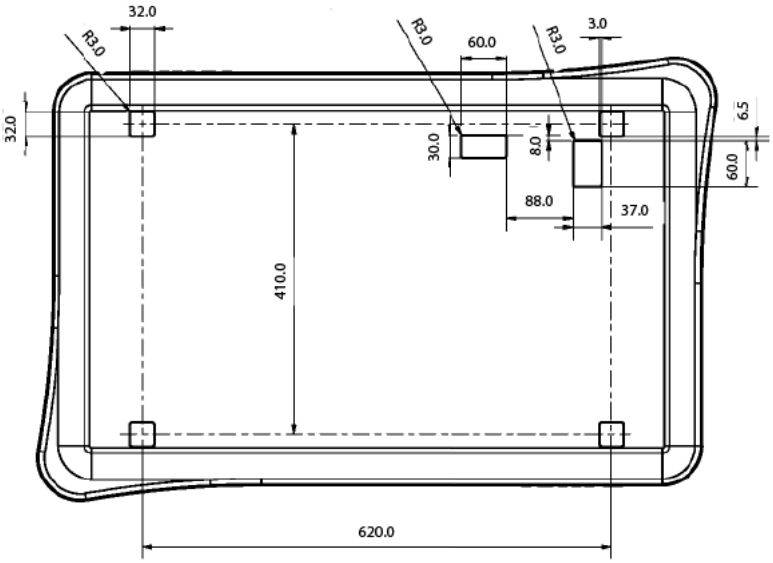

Copyright © 2017-2018 Mobile Industrial Robots ApS. All rights reserved.