MiR Hook 200 参数

MiRHook200 CN 02 2018 PAGE 1

指定用途	
协作移动机器人，带挂钩	用于完全自动挂接和传送推车
尺寸	
长度	1180 -1275 mm（最高至最低位置）
宽度	580 mm
高度	550 to 900 mm （最高至最低位置）
高于地面高度	机器人： 50 mm；紧抓高度： 50 mm - 390 mm
重量	98 kg
颜色	
RAL 7011	Iron Gray
牵引能力	
推车负载	最大500 kg 在 <1% 坡度，300 kg 在 5% 坡度
速度和性能	
运行时间	8-10 小时或 15-20 km（取决于负载）
最大速度	1.1 m/s (4 km/h)
旋转半径（无推车）	520 mm （围绕机器人中心）
摆动半径（带推车）	机器人和推车总长度加 550 mm
定位精度	距位置中心 +/-200 mm，10° 精度
功率	
电池	Li-NMC,24 V,40 Ah；充电时间：仅需 3 小时（0-80 % 2 小时）
内置充电器	输入功率： 100-230 V ac 50-60 Hz/输出功率： 24 V，最大 15 A
环境	
环境温度范围	+5°C 至 50°C（湿度 10-95%，无压缩冷凝）
IP 等级	IP20
通信	
WiFi	双频无线 AC/G/N/B
蓝牙	4.0 LE，范围： 10-20 m
I/Os	USB 和以太网
传感器	
SICK 安全激光扫描仪 S300（前后各一个）	360° 机器人四周视觉保护
机器人上的 3D 相机 Intel RealSense™	检测高于地面 50-500 mm 的前方物体
挂钩正面上的 3D 相机 Intel RealSense™	检测高于地面高达 200 cm 的前方物体
超声扫描仪（4 件）	当前状态：暂未用于自动避障。可用目的：检测透明物体
推车	
长度	500 至 2400 mm
宽度	400 至 1500 mm
高度	200 至 2000 mm

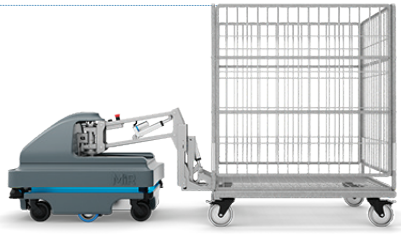

Mobile Industrial Robots ApS
Emil Neckelmanns Vej 15F
DK-5220 Odense SØ

+45 377 577
mail@mir-robots.com
www.mir-robots.com

Copyright © 2017-2018 Mobile Industrial Robots ApS. All rights reserved.

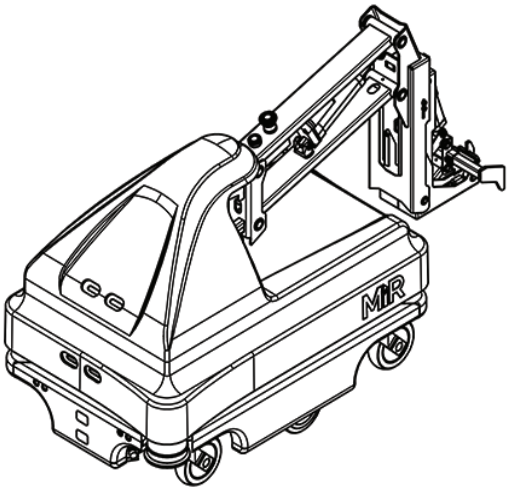

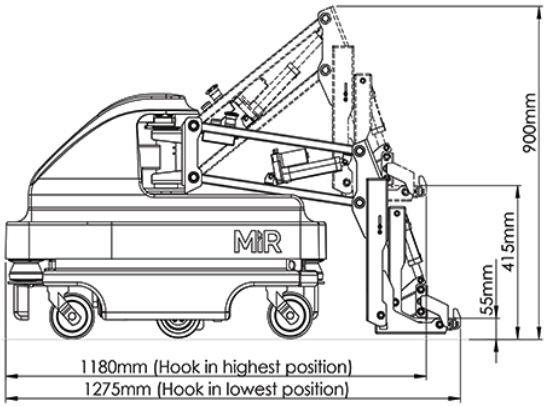

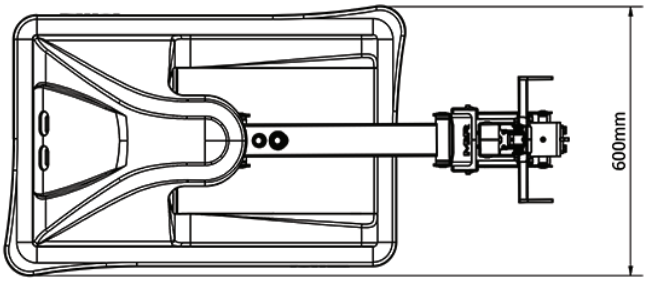

Copyright © 2017-2018 Mobile Industrial Robots ApS. All rights reserved.